Rz63(√)

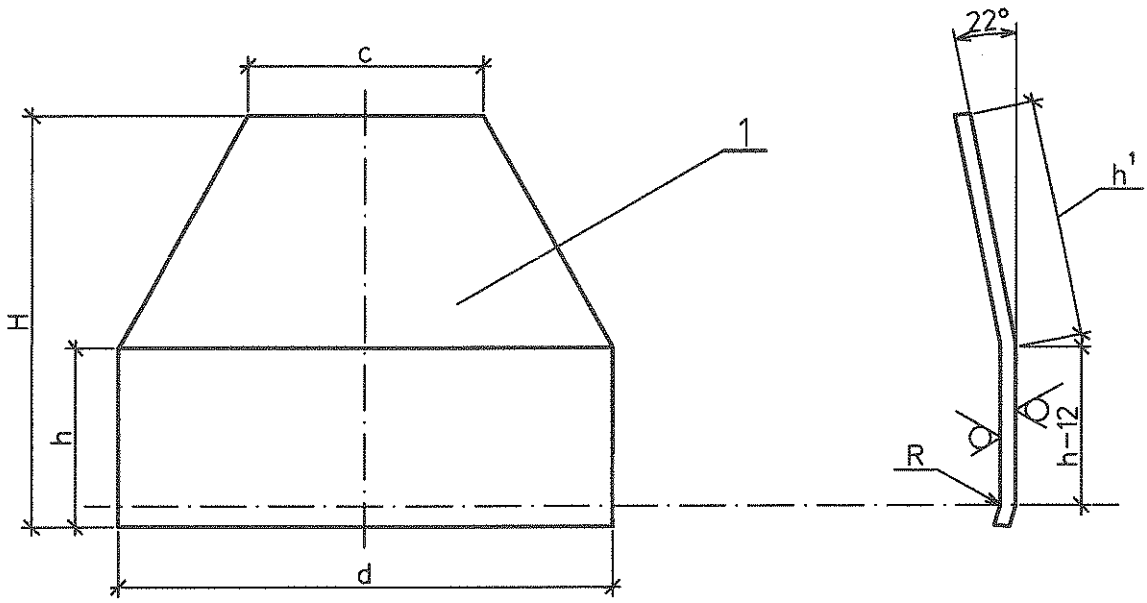

Размеры в мм

Таблица

Условн. проход	d	H	h	c	R	h¹
100	694	443	200	222	185	347

Спецификация деталей

Поз.	Обозначение	Наименование	Кол.	Материал	Масса, кг Ед.	Масса, кг Общ.	Примеч.
1	ГОСТ 19903-74	Стенка боковая Лист Б-ПН-О-3	2	ст3сп ГОСТ16523-97	7,25	14,5	

Взам. инв. №

Подпись и дата

Инв. № подл. 83744

Изм.	Кол.уч.	Лист	№док.	Подп.	Дата

1350.12.38А-30UHJ-1836-TD.N

Объекты III очереди строительства
ЗАО СГК (ТЭЦ)

Трубопровод машзала БВД в осях 16-28 в рядах А-В и внутристанционные трубопроводы

Стадия	Лист	Листов
Р	43	

Н. контр.	Михеев		14.05.14
Проверил	Шкитилева		15.05.14
Разработал	Михеев		15.05.14

Кожух для фланцевой арматуры маслопровода. (горизонтальный участок) Стенка боковая поз. 1.

ОТКРЫТОЕ АКЦИОНЕРНОЕ ОБЩЕСТВО ИНСТИТУТ ТЕПЛОЭЛЕКТРОПРОЕКТ НИЖНИЙ НОВГОРОД

Rz63

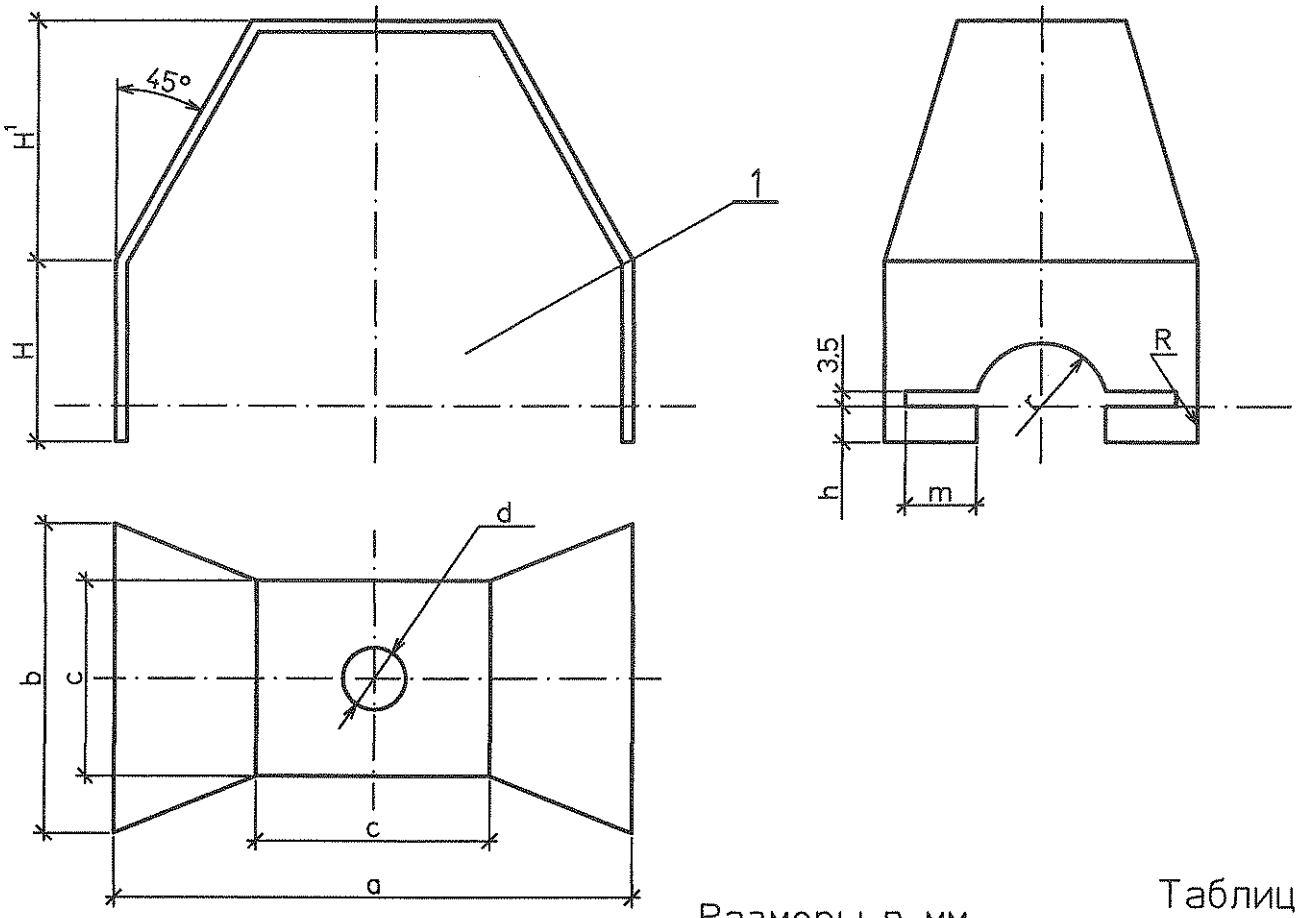

Размеры в мм

Таблица

Условн. проход	a	b	c	H	H¹	h	m	R	r	d
100	690	366	218	200	241	13	20	185	60	60

Спецификация деталей

Поз.	Обозначение	Наименование	Кол.	Материал	Масса, кг		Примеч.
					Ед.	Общ.	
1	ГОСТ 19903-74	Стенка торцевая Лист Б-ПН-О-2	1	ст3сп ГОСТ16523-97	7,47	7,47	

Взам. инв. №

Подпись и дата

Инв. № подл. 83744

Изм.	Кол.уч.	Лист	№док.	Подп.	Дата

1350.12.38А-30UHJ-1836-TD.N

Объекты III очереди строительства
ЗАО СГК (ТЭЦ)

Трубопроводы машзала БВД в осях 16-28 в рядах А-В и внутристанционные трубопроводы

Стадия	Лист	Листов
Р	44	

Н. контр.	Михеев		
Проверил	Шкитилева		05.05.14
Разработал	Михеев		05.05.14

Кожух для фланцевой арматуры маслопровода. (горизонтальный участок) Стенка торцевая поз 2.

ОТКРЫТОЕ АКЦИОНЕРНОЕ ОБЩЕСТВО ИНСТИТУТ ТЕПЛОЭЛЕКТРОПРОЕКТ НИЖНИЙ НОВГОРОД

Rz63

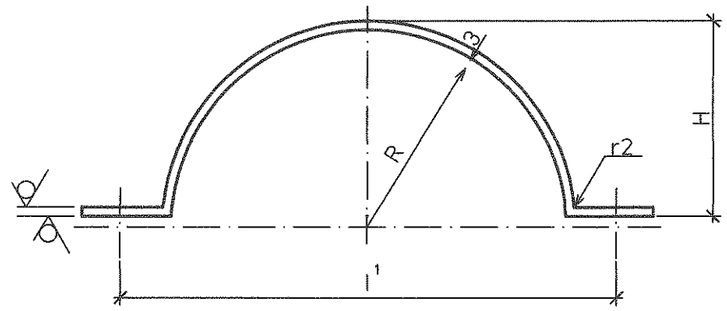

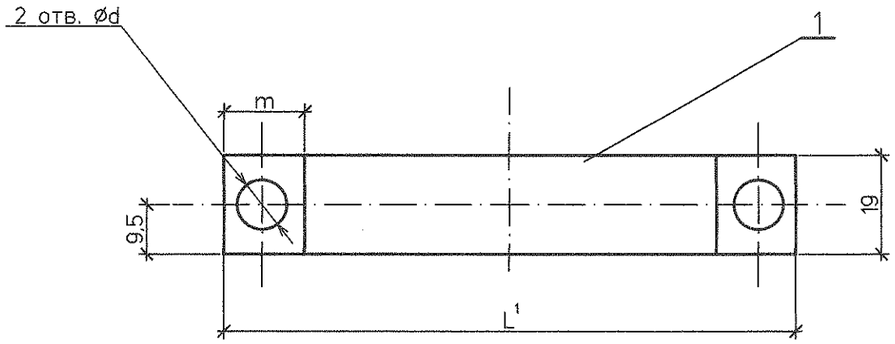

Развертка

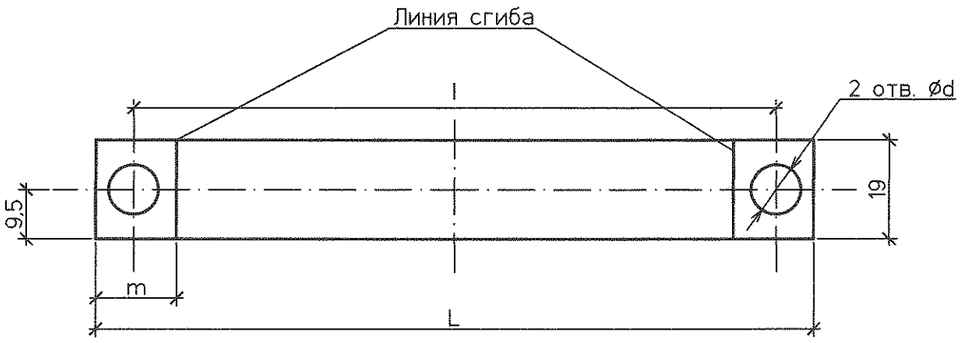

Спецификация деталей

Поз.	Обозначение	Наименование	Кол.	Материал	Масса, кг Ед.	Масса, кг Общ.	Примеч.
1	ГОСТ 19903-74	Полухомут верхний Лист Б-ПН-О-3	2	ст3сп ГОСТ16523-97	0,14	0,28	

Таблица

Размеры в мм

Условн. проход	L	l	m	R	d	H	l^1	L^1	Масса. кг
100	216	196	20	54	9	54	134	154	0,14

Изм.	Кол.уч	Лист	№док.	Подп.	Дата	1350.12.38А-30UHJ-1836-TD.N			
						Объекты III очереди строительства ЗАО СГК (ТЭЦ)			
						Трубопроводы машзала БВД в осях 16-28 в рядах А-В и внутристанционные трубопроводы	Стадия	Лист	Листов
							Р	45	
Н. контр.		Михеев			05.05.14	Кожух для фланцевой арматуры маслопровода. (горизонтальный участок) Полухомут верхний поз. 3.	ОТКРЫТОЕ АКЦИОНЕРНОЕ ОБЩЕСТВО ИНСТИТУТ ТЕПЛОЭЛЕКТРОПРОЕКТ НИЖНИЙ НОВГОРОД		
Проверил		Шкитилева			05.05.14				
Разработал		Михеев			05.05.14				

Взам. инв. №

Подпись и дата

Инв. № подл. 83744

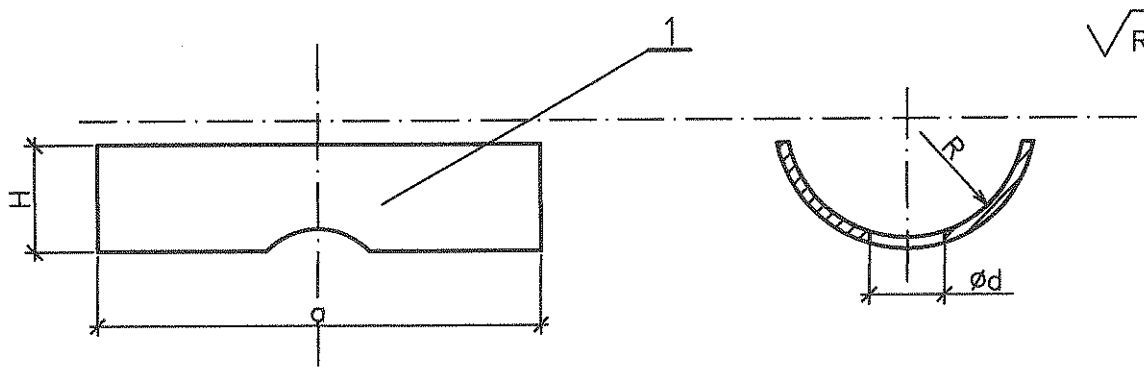

Развертка

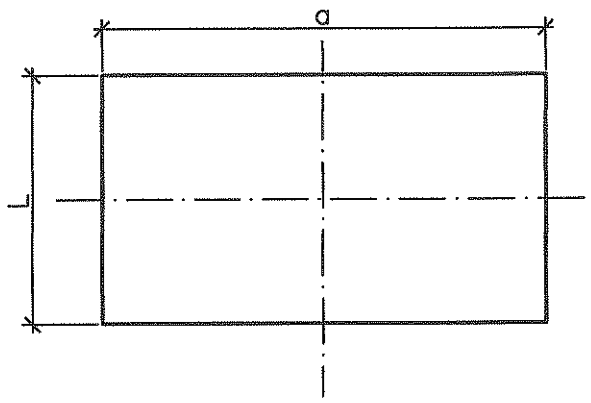

Таблица

Размеры в мм

Условн. проход	a	L	H	R	d
100	706	574	184	189	35

Спецификация деталей

Поз.	Обозначение	Наименование	Кол.	Материал	Масса, кг		Примеч.
					Ед.	Общ.	
1	ГОСТ 19903-74	Обечайка нижняя Лист Б-ПН-О-2	1	ст3сп ГОСТ16523-97	6,4	6,4	

Взам. инв. №

Подпись и дата

Инв. № подл. 83744

Изм.	Кол.уч.	Лист	№док.	Подп.	Дата

1350.12.38А-30UHJ-1836-TD.N

Объекты III очереди строительства
ЗАО СГК (ТЭЦ)

Трубопровод машзала БВД в осях 16-28 в рядах А-В и внутристанционные трубопроводы

Стадия	Лист	Листов
Р	46	

Н. контр.	Михеев		05.05.14
Проверил	Шкитилева		05.05.14
Разработал	Михеев		05.05.14

Кожух для фланцевой арматуры маслопровода. (горизонтальный участок) Обечайка нижняя поз 1..

ОТКРЫТОЕ АКЦИОНЕРНОЕ ОБЩЕСТВО ИНСТИТУТ ТЕПЛОЭЛЕКТРОПРОЕКТ НИЖНИЙ НОВГОРОД

Rz63(√)

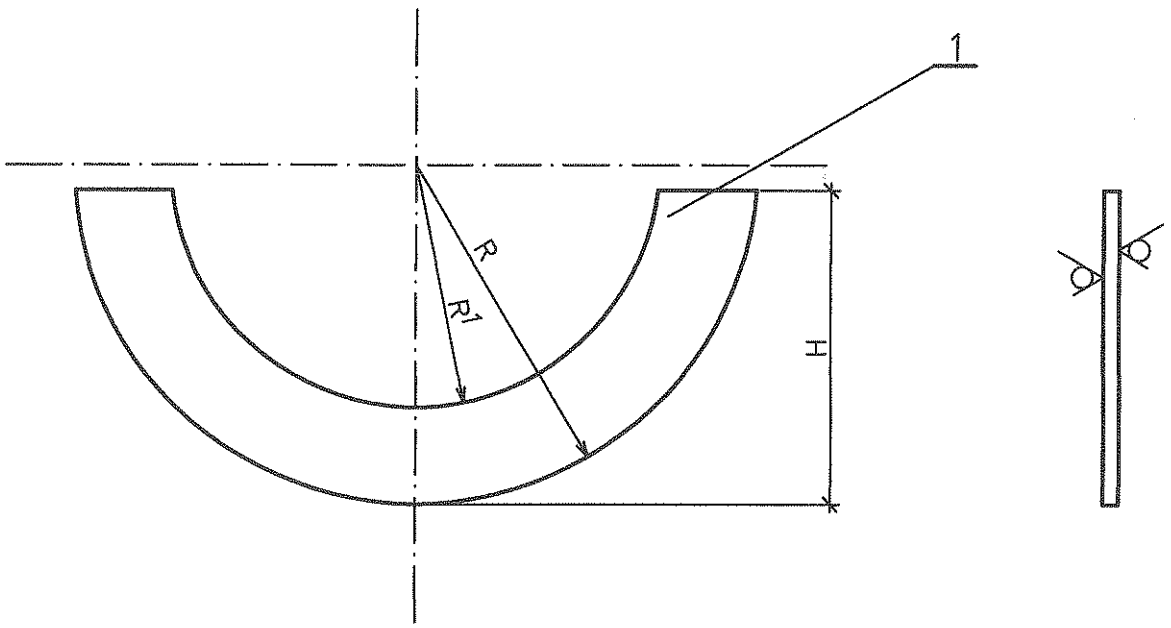

Таблица
Размеры в мм

Условн. проход	R	R^1	H
100	143	57	137

Спецификация деталей

Поз.	Обозначение	Наименование	Кол.	Материал	Масса, кг		Примеч.
					Ед.	Общ.	
1	ГОСТ 19903-74	Стенка нижняя Лист Б-ПН-О-2	2	ст3сп ГОСТ16523-97	1,1	2,2	

Взам. инв. №

Подпись и дата

Инв. № подл. 83744

Изм.	Кол.уч.	Лист	№док.	Подп.	Дата
Н. контр.		Михеев			05.05.14
Проверил		Шкитилева			05.05.14
Разработал		Михеев			05.05.14

1350.12.38А-30UHJ-1836-TD.N

Объекты III очереди строительства
ЗАО СГК (ТЭЦ)

Трубопроводы машзала БВД в осях 16-28 в рядах А-В и внутристанционные трубопроводы

Стадия	Лист	Листов
Р	47	

Кожух для фланцевой арматуры маслопровода. (горизонтальный участок) Стенка нижняя поз. 2.

ОТКРЫТОЕ АКЦИОНЕРНОЕ ОБЩЕСТВО ИНСТИТУТ ТЕПЛОЭЛЕКТРОПРОЕКТ НИЖНИЙ НОВГОРОД

√Rz63(√)

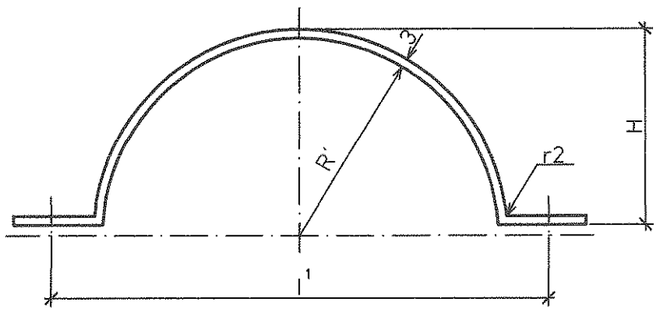

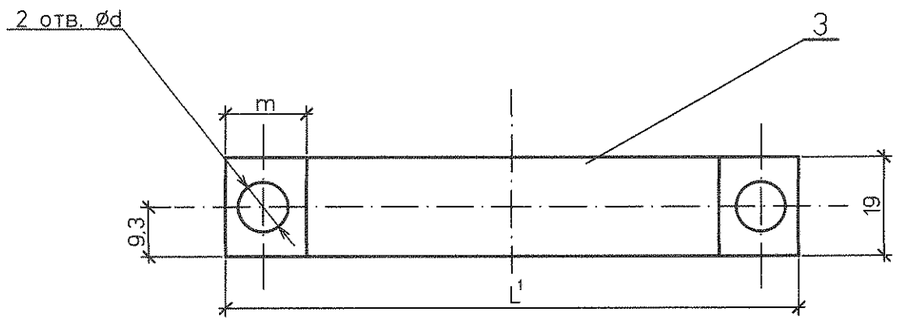

Спецификация деталей

Поз.	Обозначение	Наименование	Кол.	Материал	Масса, кг		Примеч.
					Ед.	Общ.	
1	ГОСТ 19903-74	Полухомут нижний Лист Б-ПН-О-3	2	ст3сп ГОСТ16523-97	0,14	0,28	

Таблица

Размеры в мм

Условн. проход	L	l	m	R	d	H	l1	L1
100	216	196	20	54	9	54	134	154

Развертка

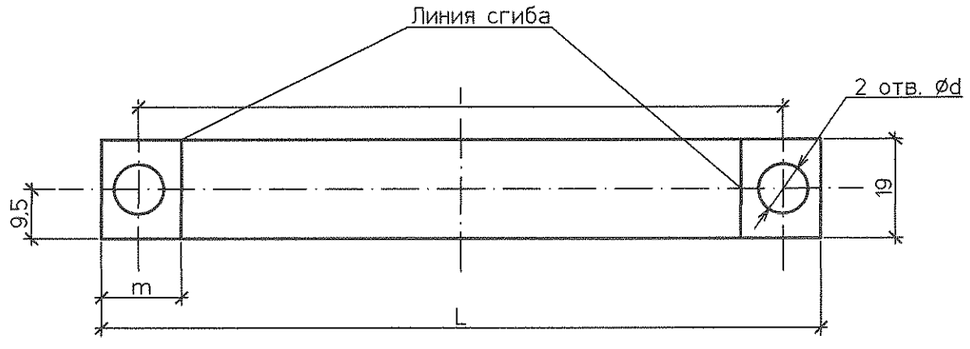

Изм.	Кол.уч.	Лист	№док.	Подп.	Дата
Н. контр.		Михеев			05.05.14
Проверил		Шкитилева			05.05.14
Разработал		Михеев			05.05.14

1350.12.38А-30UHJ-1836-TD.N

Объекты III очереди строительства
ЗАО СГК (ТЭЦ)

Трубопроводы машзала БВД в осях 16-28 в рядах А-В и внутристанционные трубопроводы

Стадия	Лист	Листов
Р	48	

Кожух для фланцевой арматуры маслопровода. (горизонтальный участок) Полухомут нижний поз. 3.

ОТКРЫТОЕ АКЦИОНЕРНОЕ ОБЩЕСТВО ИНСТИТУТ ТЕПЛОЭЛЕКТРОПРОЕКТ НИЖНИЙ НОВГОРОД

Инв. № подл. | 83744 | Подпись и дата | Взам. инв. №

Rz63(√)

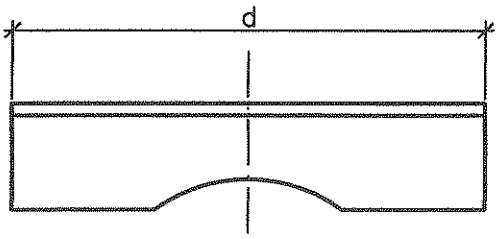

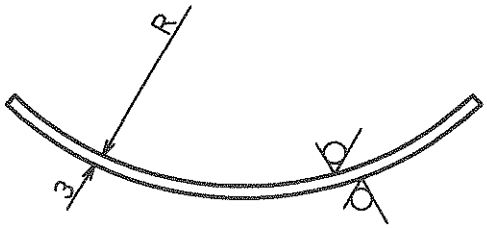

Развертка

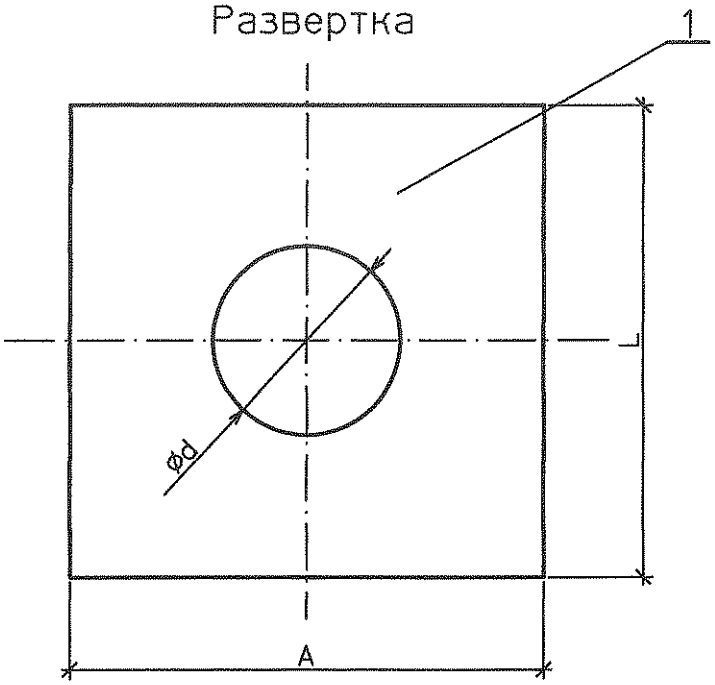

Таблица

Размеры в мм

Условн. проход	A	L	R	d
100	82	82	145	62

Спецификация деталей

Поз.	Обозначение	Наименование	Кол.	Материал	Масса, кг		Примеч.
					Ед.	Общ.	
1	ГОСТ 19903-74	Накладка Лист Б-ПН-О-3	1	ст3сп ГОСТ16523-97	0,29	0,29	

Взам. инв. №

Подпись и дата

Инв. № подл. 83744

Изм.	Кол.уч.	Лист	№док.	Подп.	Дата
Н. контр.		Михеев			04.05.17
Проверил		Шкитилева			05.05.17
Разработал		Михеев			05.05.17

1350.12.38А-30UHJ-1836-TD.N

Объекты III очереди строительства
ЗАО СГК (ТЭЦ)

Трубопроводы машзала БВД в осях 16-28 в рядах А-В и внутристанционные трубопроводы

Стадия	Лист	Листов
Р	49	

Кожух для фланцевой арматуры маслопровода. (горизонтальный участок)
Накладка поз. 4.

ОТКРЫТОЕ АКЦИОНЕРНОЕ ОБЩЕСТВО ИНСТИТУТ
ТЕПЛОЭЛЕКТРОПРОЕКТ
НИЖНИЙ НОВГОРОД

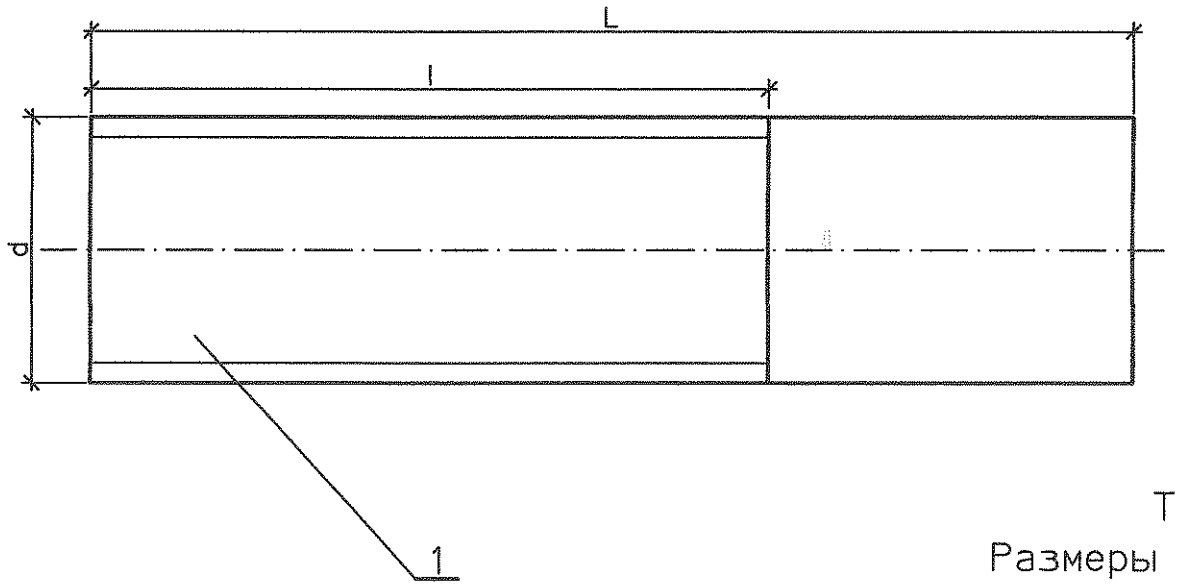

Таблица

Размеры в мм

Условн. проход	L	l	d
100	120	30	g1"

Спецификация деталей

Поз.	Обозначение	Наименование	Кол.	Материал	Масса, кг		Примеч.
					Ед.	Общ.	
1	ГОСТ 3262-75	Труба 25х3,2 L=120	1	20 ГОСТ1050-88	0,29	0,29	

Взам. инв. №

Подпись и дата

Инв. № подл. 83744

Изм.	Кол.уч.	Лист	№док.	Подп.	Дата
Н. контр.		Михеев			05.05.14
Проверил		Шкитилева			05.05.14
Разработал		Михеев			05.05.14

1350.12.38А-30UHJ-1836-TD.N

Объекты III очереди строительства ЗАО СГК (ТЭЦ)

Трубопроводы машзала БВД в осях 16-28 в рядах А-В и внутристанционные трубопроводы

Стадия	Лист	Листов
Р	50	

Кожух для фланцевой арматуры маслопровода. (горизонтальный участок) Штуцер поз. 5.

ОТКРЫТОЕ АКЦИОНЕРНОЕ ОБЩЕСТВО ИНСТИТУТ ТЕПЛОЭЛЕКТРОПРОЕКТ НИЖНИЙ НОВГОРОД